SFA

Sanifos 280

eaux grise, eaux pluviales

NOUVEAUTÉ 2022

Sanifos 280 est une station de relevage conçue pour le relevage des eaux pluviales ou eaux grises selon le modèle. Elle est également compatible pour le relevage des eaux après une filière individuelle de traitement. Elle est composée d'une cuve de 280 litres et disponible en 2 versions: avec Sanisub ZPK 40 A ou Sanisub Steel 50 A et possède trois zones de perçage pour des tuyaux d'entrée personnalisés. Le Sanifos 280 est fourni avec la tuyauterie, les vannes et le clapet anti-retour prémontés. Une alarme et une rehausse de 30 cm sont disponibles en option.

PERFORMANCES

- HMT max. : 10 m
- Débit max. : 13 m^3/h

Sélon modèle

AVANTAGES PRODUIT

- Installation facile : éléments prémontés
- FEA variable : 3 zones de perçage
- Fonctionnement automatique
- Fond de cuve auto-nettoyant
- Clapets anti-retour et vannes d'arrêt fournis
- Couvercle vissé avec joint étanchéité

2 ANS DE GARANTIE

ETENDUE DE LA FOURNITURE

- Sanisub Steel 50 A ou Sanisub ZPK 40 A
- Hydraulique avec vanne d'arrêt et clapet anti-retour
- 2 joints hublot (DN50 et DNI00)

Sanipump ZPK 40 A

Sanisub Steel 50A

EN OPTION

Réhausse Sanifos 280 30 cm

Code usine : RO250239
Code EAN : 3308815081298

Alarme fosse filaire Sanifos

Code usine : SANIFOSALARM
Code EAN : 3308815081625

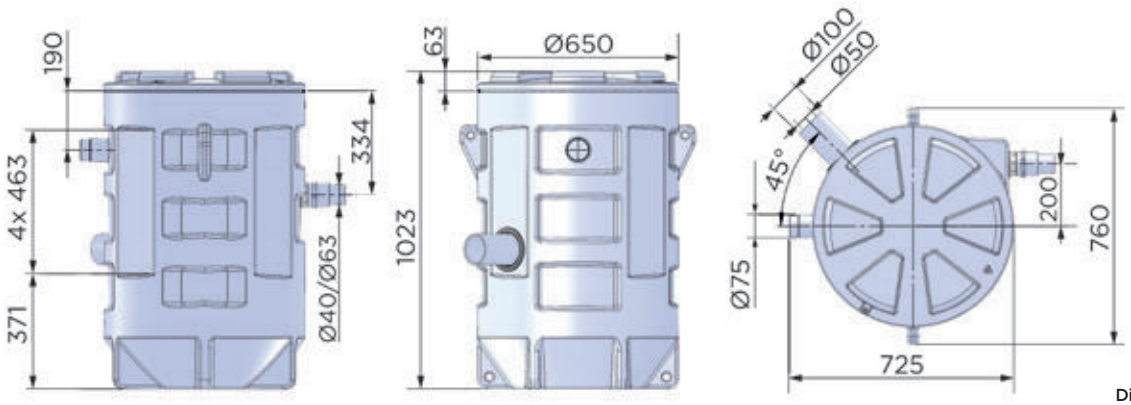

Dimensions (mm)

COURBE DE DÉBIT

Hauteur (m)

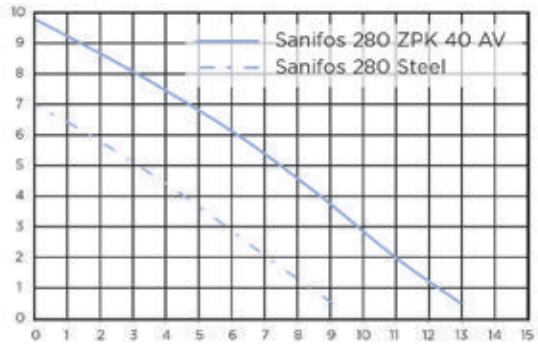

Débit (m^3/h)

RACCORDEMENTS

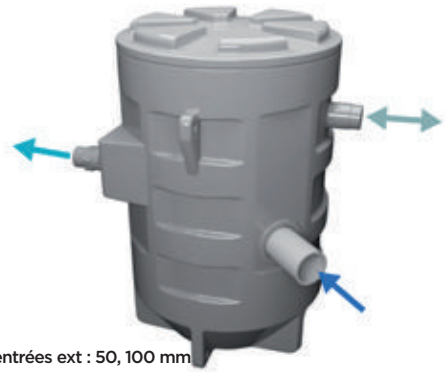

Diamètre des entrées ext : 50, 100 mm

Diamètre de refoulement ext : 50 mm

Diamètre de ventilation ext : 75 mm

	Sanifos 280 ZPK 40 A	Sanifos 280 Steel 50 A
Nombre de pompes	1	1
Matériaux		
Cuve	PE	PE
Tuyauterie	PVC	PVC
Caractéristiques électriques		
Caractéristiques de la pompe, voir p. 65 et p. 71		
Hydraulique		
HMT max. (m)	10	7
Débit max. (m^3/h)	13	9
Diamètre des entrées ext. (mm)	50, 100	50, 100
Diamètre de refoulement ext. (mm)	50	50
Diamètre de ventilation ext. (mm)	75	75
Volume total (L)	280	280
FEA min. (mm)	180	180
FEA max. (mm)	550	550
Type de roue/couteaux	Roue multicanale	Roue multicanale
Type d'enclenchement	Flotteur	Flotteur
Identification et logistique		
Poids brut (kg)	48.6	46.5
Code EAN	3308815085968	3308815085975
Code usine	SANIFOS2801SUB004	SANIFOS2801STEEL001