APPLICATIONS

Individuel

RELEVAGE

10 m

GARANTIES & EXTENSIONS P.10

2 ANS DE GARANTIE

EAUX GRISES

Eaux grises domestiques, eaux agressives domestiques

AVANTAGES +

Granulométrie de 10 à 30 mm.

Portative.

Déclenchement automatique par flotteur réglable.

pompes pour eaux agressives ou salines (teneur en sel max. 15%).

SANISUB® S ZPK

POMPE VIDE CAVE

Toepassingen

- Pompage de l'eau claire des caves, garage, regards d'eaux pluviales...
- Pompe portative pour pompage d'urgence
- L'évacuation des eaux grises domestiques sans matières fécales (douches, machines à laver, lavabos, etc.)
- Évacuation des eaux de saumures d'adoucisseurs et d'eaux agressives ou salines (max.15%)

Caractéristiques

- Pompe submersible pour eaux grises, en polypropylène et en acier inoxydable
- Double étanchéité par garniture mécanique et joint
- Température max de l'eau: 40°C continue (70°C par intermittence max 5 min)
- Interrupteur à flotteur monté de série
- Câble d'alimentation de 10 m avec prise
- Tuyau coude de raccordement 90° (30 A DN25, 40 A DN32)
- Profondeur d'immersion de 5 m
- Granulométrie de 10 mm pour S ZPK 30 A, 30 mm pour S ZPK 40 A

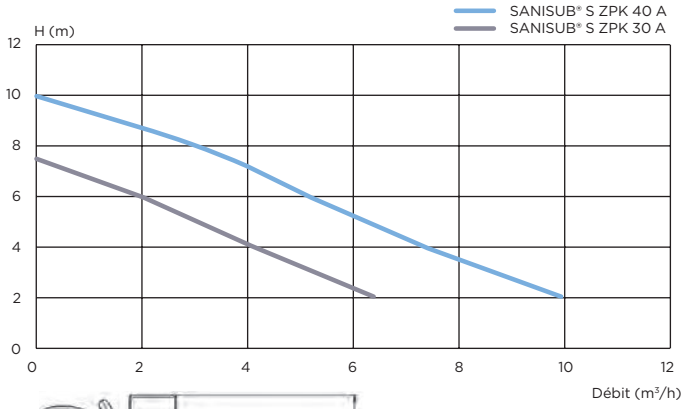

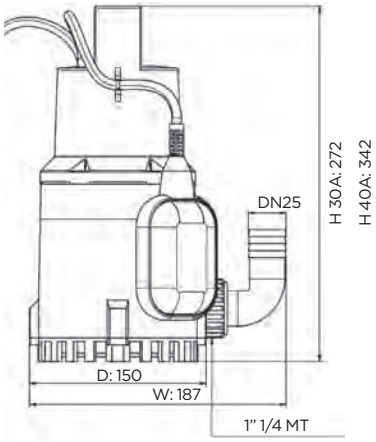

ZehnderPumpen Technology

MODÈLE	EAN	NUMÉRO D'ARTICLE	U (V)	P1 (W)	P2 (W)	FRÉQUENCE (HZ)	I MAX (A)	TR/MN	INDICE DE PROTECTION	Q MAX (m³/h)	H MAX (M)	POIDS (KG)
SANISUB S ZPK 30 A	3 308 815 081 458	SANISUB-003	230	300	130	50-60	1,3	2 800	IP68	7	7,5	4,5
SANISUB S ZPK 40 A	3 308 815 081 465	SANISUB-004		850	430		3,7			10	10	6,5