APPLICATIONS

Individuel · Collectif · Immeuble · Commercial

RELEVAGE

14 m

GARANTIES & EXTENSIONS P.10

2 ANS DE GARANTIE

NOUVEAUTÉ 2021

EAUX GRISES & PLUVIALES

Eaux de drainage, pluviales et grises

AVANTAGES

Débits élevés : jusqu'à 48 m³/h

Roue bicanale avec passage libre de 50 mm.

Sur pied ou avec système d'accouplement.

SANIPUMP® SLD

POMPE POUR EAUX PLUVIALES ET GRISES

Applications

- Eaux pluviales (fonctionnement mode S1)
- Évacuation des eaux d'un puisard

Caractéristiques

- Pompe en acier inox et fonte grise
- Température max de l'eau: 40°C continue (70°C par intermittence max 5 min)
- Granulométrie max. 50 mm
- Cable d'alimentation de 10 m
- Déclenchement automatique par flotteur réglable
- Les modèles sans flotteur nécessitent un boîtier de contrôle optionnel (voir p. 116)

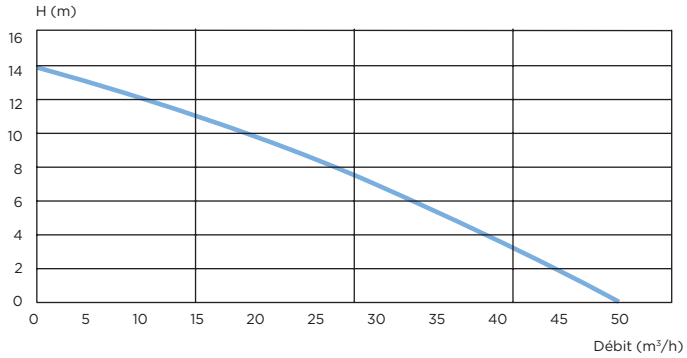

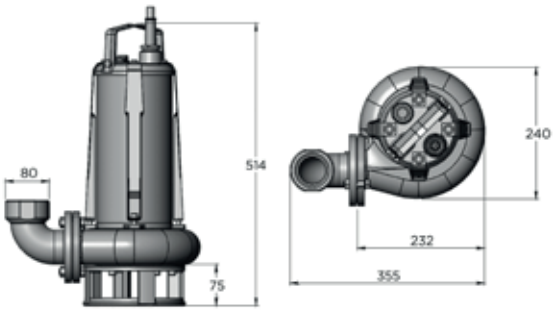

ZehnderPumpen Technology

Tous accessoires d'installation en pages 70 & p. 71

MODÈLE	EAN	NUMÉRO D'ARTICLE	U (V)	P1 (W)	FRÉQUENCE (HZ)	I MAX (A)	TR/MN	INDICE DE PROTECTION	Q MAX (m³/h)	H MAX (M)	POIDS (KG)
SANIPUMP SLD 700 S	3 308 815 084 015	SLD-001	230	1 100	50-60	9,2	2 800	IP 68	48	14	32.5
SANIPUMP SLD 700 SA	3 308 815 083 988	SLD-002				9,2					32.8
SANIPUMP SLD 700 T	3 308 815 084 060	SLD-003	400			3,3					31