APPLICATIONS

Individuel Commercial

RELEVAGE

14 m

GARANTIES & EXTENSIONS P.10

2 ANS DE GARANTIE

EAUX NOIRES
Toutes eaux usées domestiques

AVANTAGES

- Solution compacte.
- Installation facile.
- Accessoires d'évacuation.
- Couvercle piéton.

ROUE DILACÉRATRICE PRO X K2

SANIFOS® 110

STATION DE RELEVAGE 1 POMP

Applications

- Pompage des eaux usées provenant de maisons individuelles
- Pour une installation à l'extérieur ou à l'intérieur des bâtiments

Caractéristiques

- Matériau : Polyéthylène
- Température max de l'eau: 70°C par intermittence (max 5 min)
- Niveau ON/OFF : 320/120 mm
- Fil d'eau d'arrivée F.E.A : 182 mm
- Système d'activation : flotteur
- Diametre de tuyau de refoulement ø ext. 50 mm
- 4 entrées : 2 x 40/50 mm ; 2 x 100/110/125 mm

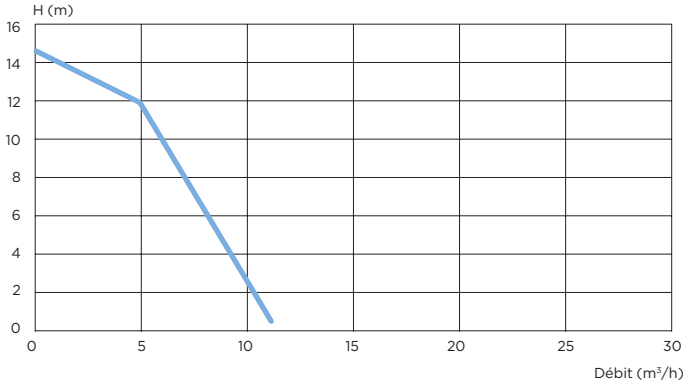

KIT EVACUATION SANIFOSS 110
NUMÉRO D'ARTICLE : KITEVACSANIFOS110 | EAN 3308815077024

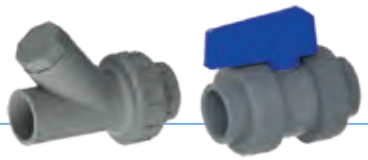

MODÈLE	EAN	NUMÉRO D'ARTICLE	HYDRAU-LIQUE	CUVE (L)	VOLUME UTILE (L)	U (V)	P (W)	FRÉQUENCE (HZ)	I MAX (A)	TR/MN	INDICE DE PROTECTION	Q MAX (m³/h)	H MAX (M)	POIDS (KG)
SANIFOS 110 1 GR SP S	3 308 815 079 318	SANIFOS110P	Dilacération	110	35	230	1 500	50-60	6	2 800	IP 68	11	14	24

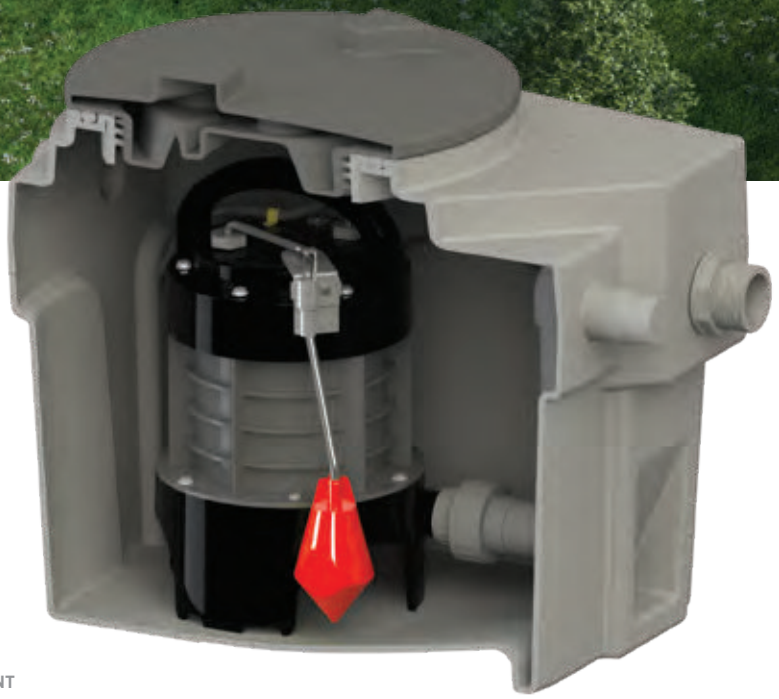

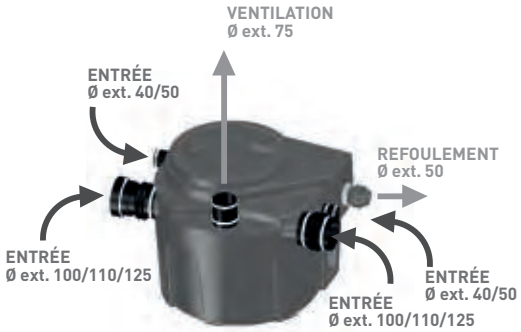
VENTILATION
Ø ext. 75
ENTRÉE
Ø ext. 40/50
REFOULEMENT
Ø ext. 50
ENTRÉE
Ø ext. 100/110/125
ENTRÉE
Ø ext. 40/50
ENTRÉE
Ø ext. 100/110/125

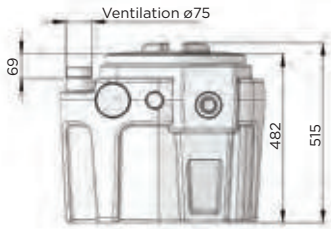
Ventilation ø75
69
482
515

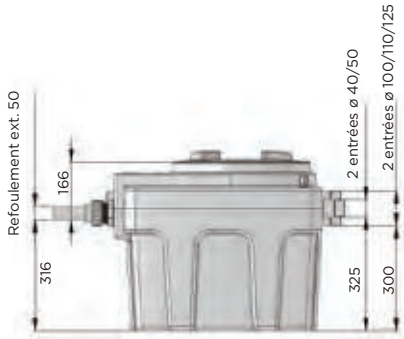
Refoulement ext. 50
166
316
2 entrées ø 40/50
2 entrées ø 100/110/125
325
300

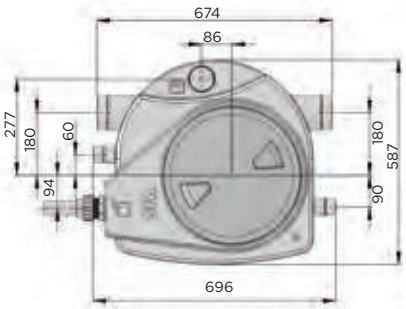
674
86
277
180
60
94
180
587
90
696